北京天扬联合科技有限公司 MICOLOR

MICOLOR-1545

用户手册

V1.2

感谢您购买本产品

- 为了确保您在全面了解本产品性能的基础上正确安全的使用，
请务必通读本手册并将其妥善保管。

- 禁止全部或部分的非法复制或传播本手册。
- 本手册中的内容和本产品的参数若有改动恕不另行通知。

- 我方已尽力编撰了本手册并检测了本产品，如果您发现任何漏印或错误，
请及时通知我们。

- 对于在使用本产品时可能出现的问题而引起的任何直接或间接伤害或损
失，天扬科技公司概不负责。

- 对由于不遵守本产品中的任何一项条款所造成的直接或间接损失及伤害
天扬科技公司概不负责。
- 联系方式

电话：010-51668636 传真：010-59870374
企业QQ：800035370 网址：www.topsev.com

Tianyang Corporation

声明

此为**A**级产品，在生活环境中该产品可能会造成无线电干扰。
在这种情况下，可能需要用户对其干扰采取切实可行的措施。

目录

使用须知 1
安全使用须知 2
关于机器上所用标签 6
开箱检查 8
1. 检查附件 8
2. 组装支架及机器 9
3. 安装注意事项 12
4. 安装墨盒 14
部件名称 17
操作面板 19
开机准备 20
按键说明 20
1. 起点设置 20
2. 打印质量 21
3. 喷头清洗 22
4. 菜单 23
5. 切纸 25
6. 暂停打印 操作 25
7. 取消 26
喷头校准 27
打印调整 32
1. 进行调整 32
2. 双向校准 33
维护 34
1. 更换墨盒 34
2. 废墨水的处理 36
3. 当机器需要清洗时 37
菜单列表及说明 38

使用须知

与设备相匹配的电脑硬件和软件的推荐配置

硬件：
CPU：2.50GHZ 内
存：2.00GB 主
板：P321-ES3G
芯片组：INTEL

软件：
WINXP-SP2
MICROSOFT WINDOWS XP PROFESSIONAL

安全使用须知

关于 ⚠WARNING 和 ⚠CAUTION 标记

⚠WARNING	用于警告用户若机器使用不当将有残疾，重伤或死亡的危险。
⚠CAUTION	用于警告用户，若机器使用不当将有受伤或物品损坏的危险。 *物品损坏是指对家具及其所有装饰物，还有驯养动物和宠物的危害或其他负面影响。

各种标记

	△ 符号提醒用户重要的批示或警告，该符号的具体含义由三角形内含的图案决定。左边符号表示″电击危险″。
	⃠ 符号提醒用户永远不能做（禁止）的事项，禁止做的具体事项由圆圈内包含的图案表示。左边的符号表示不能被拆开。
	● 提醒用户必须要做的事情，必须要做的具体事项由圆圈内包含的图案表示。左边符号表示电源线插头必须从插座上拔下。

⚠WARNING

不能拆开，修理或改装。

否则会导致火灾或非正常操作引起的伤害。

用地线将机器接地。

否则在出现机械故障时会造成电击危险。

请使用原厂配带的电源线

使用不标准的电源线可能导致火灾或电器故障。

请使用与机器上标明的额定值相同的电源

使用任何其他的电源会导致火灾或电击。

当处于异常状态时，不要使用。
（例如：冒烟，烤焦味道，异常杂音等等）

否则会出现火灾或电击危险。 首先立即关掉子电源，然后立即关掉主电源。

⚠WARNING

不要在有明火、电火花、静电或高温例如靠近热源的地方等环境下使用。同样，不要把打印完未干的介质放在这些环境下。

否则可能会引起火灾。

不要将墨盒、清洗液或废墨水放在如下的环境中

靠近明火 高温 例如
靠近热源的地方

靠近漂白剂、化学物品、易燃易爆物等

否则会引起火灾。

⚠CAUTION

工作环境内要保持通风

否则会有碍健康或引起火灾

切勿将墨水或清洗液溅到眼睛或皮肤上。切勿饮用或吸闻墨水及清洗液。

否则将严重损害健康。

如果墨水或清洗液溅到眼睛上，请立即用清水冲洗至少**15**分钟。 如果眼睛持续不适，请立即就医。

如果墨水或清洗液溅到皮肤上，请立即用水或肥皂清洗。 如有灼痛或发炎，请立即就医。

如果不慎误食了墨水或清洗液，不要试图呕吐出来，应立即就医。

如果墨水或清洗液的气味引起身体不适，立即到通风良好的地方休息。

如有头昏眼花、恶心等不适，应立即就医。

临时贮藏流下的废墨时，请放置在随机带的废墨瓶内密闭的耐用容器内，如金属、聚乙烯容器内并拧紧盖子。

如废墨水泄漏或蒸发会引起身体不适或引起火灾。

将墨盒放到远离儿童的地方

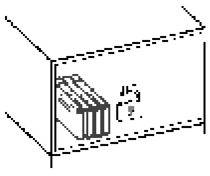

不要使用受损的、松动的电源线或插头。

使用其中任何一种电源装置都可能会导致火灾或电击。

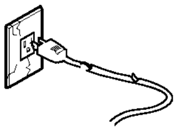

不要用湿手拔出电源线

否则可能导致电击。

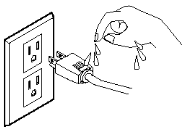

⚠CAUTION

不要损坏或改装电源线，不要过度的折、扭、拉、绕或捏电源线，也不能在它上面放置重物。

否则会损坏电源线，
导致电击或火灾。

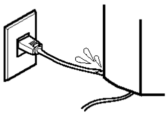

不要使液体，金属物品或可燃物品进入机器内。
这些物品能
造成火灾。

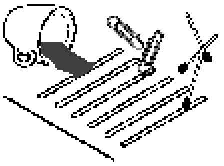

安装在平坦稳定的位置
否则导致卷筒跌落，造成伤害。

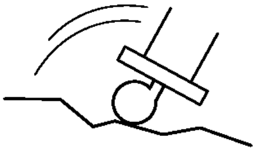

将机器放到支架上时，小心避免夹伤手指

否则会造成伤害。

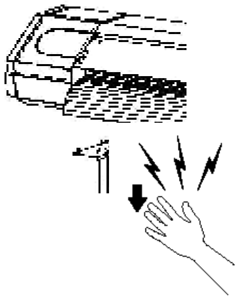

卷筒材料必须安装在预先
设定好的滚轴的位置

否则导致卷筒跌落，
造成伤害。

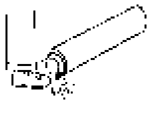

当从电源插座中拔下电源线时，
应抓住插头，而不是电线。

否则会损坏电源线，导致电击或火灾。

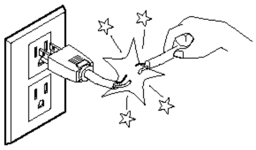

拆包、安装和移动必须由四个或更多的人来完成。

否则易造成机器跌落，引起伤害。

用连接螺钉将机器固定在支架上

否则导致机身跌落，
造成伤害。

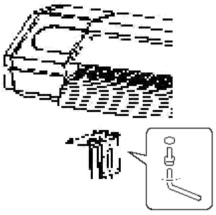

在移动前解开支架的脚轮锁

否则机器会翻倒造成伤害

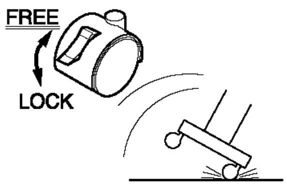

操作时不要把手伸到打印部件的内部

否则会造成伤害

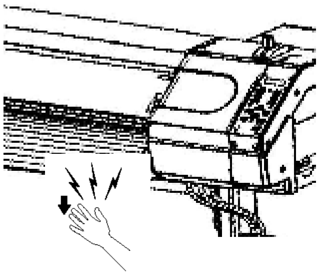

⚠CAUTION

不要用手摸刀锋

否则会造成伤害

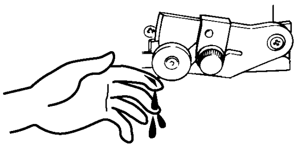

在更换裁刀之前，一定要将机器电源切断

否则会造成伤害。

关于机器上所用的标签

这些标签出厂时已被贴在了机器表面。
以下图示为标签所在的位置及其内容。
墨盒

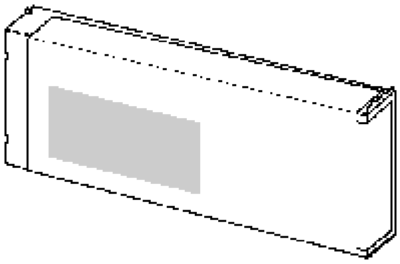

墨水及废墨是易燃物品，
请远离明火。

墨水及废墨有毒，应避免接触到人体。
请在通风良好的环境下使用。

请勿拆开墨盒。 不要让儿童接触到墨盒。 保存温度不可过高或过低。 仅限于使用在支持水性墨水的机型上。 请勿将此墨盒用在不支持水性墨水的机型上。

前盖内部

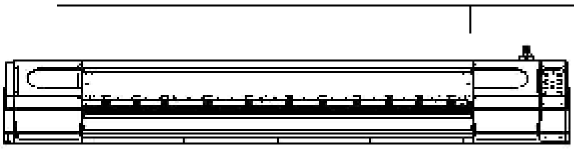

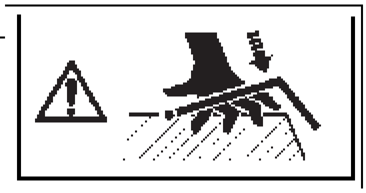

关闭前盖时，小心夹到手指

机器前面

在打印过程中打开前盖会导致小车紧急停止。
在其他需要暂停打印情况下，按下**[PAUSE]** 键。

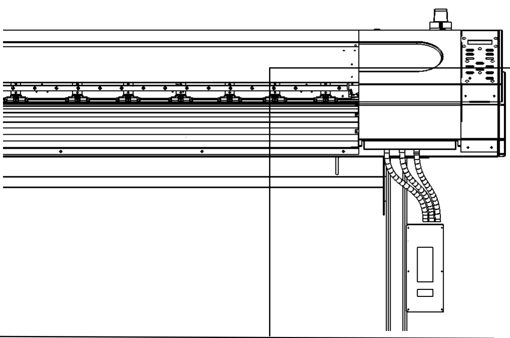

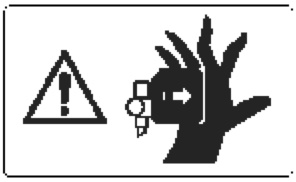

操作时不要把手伸到打印部件的内部

墨水及废墨是易燃物品请远离明火

墨水及废墨有毒，应避免接触到人体。
请在通风良好的环境下使用。

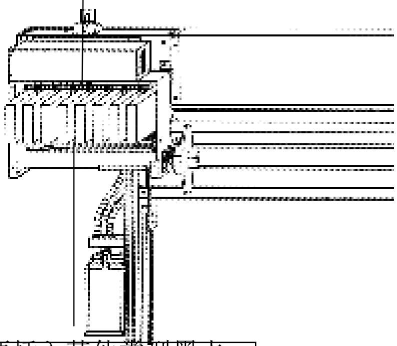

请不要插入其他类型墨水。

产品名称、型号额定值标签
使用额定电量供应

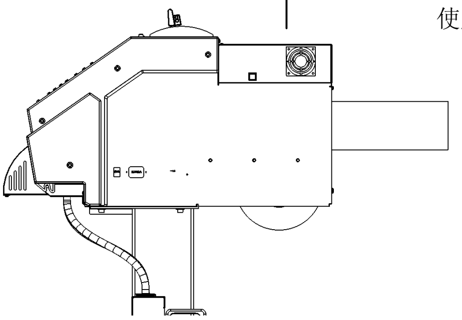

除了 ⚠**WARNING** 和 ⚠**CAUTION** 标签外还使用了以下标志。

Notice: 提供防止机器出现故障并确保正确使用的信息。

提供了有关使用中的简单技巧和建议。

开箱检查

1　检查附件

请检查以下附件是否齐全

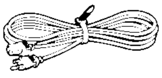

电源线：1

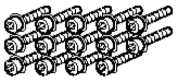

螺钉（大）：18
（用于组装支架）

螺钉（小）：4
（用于组装支架）

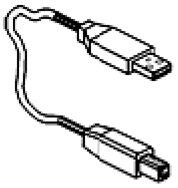

USB线：1

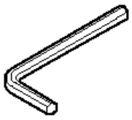

内六角扳手（M6）：1
（用于组装支
架）

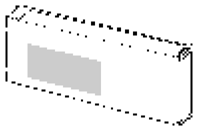

墨盒：8

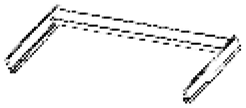

支架：1

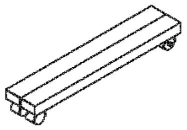

脚轮：2

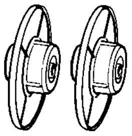

介质导轮：2

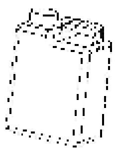

废墨瓶：1

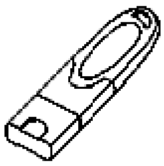

加密锁：1

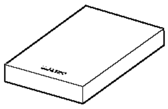

RIP软件： 1

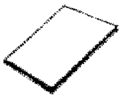

用户手册：1

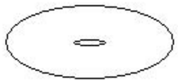

光盘

2 组装支架及机器

⚠WARNING

拆包、安装和移动必须由四个
或更多的人来完成。

否则会造成机器跌落，引起伤害。

操作时不要把手伸到打印部件的内部，

否则会造成伤害。

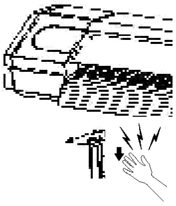

用连接螺钉将机器固定在支架上，
否则会造成机器跌落，
引起伤害。

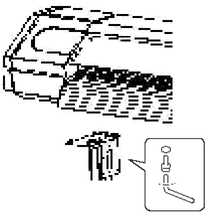

NOTICE 搬动机器的时候，请勿握住右图所示的各部位。 否则会损坏机器

左手侧机器的后面　　右手侧机器的后面

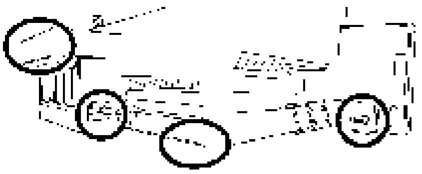

首先将支架安装好，再将机器安装到支架上。
机器与支架组装完整后的外形尺寸如下

2380 mm [W] x 750 mm [D] x 1250 mm [H]

1 将支架倒置，用脚支撑住，
安装左右脚轮。

拧紧螺丝，丢失螺丝会导
致支架晃动。

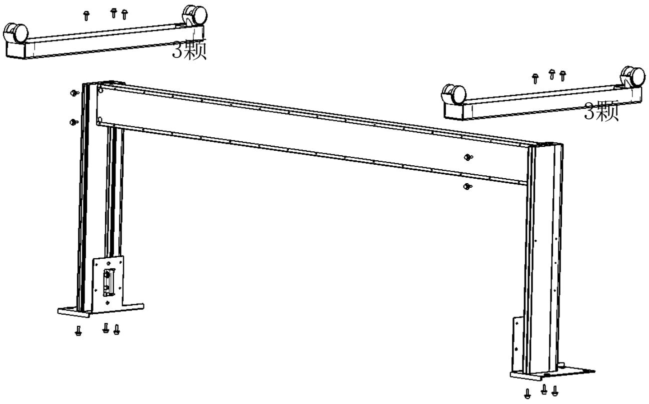

2 将支架放正，使脚轮朝下。将机器放在支架上。
支架的前后位置如图所示。

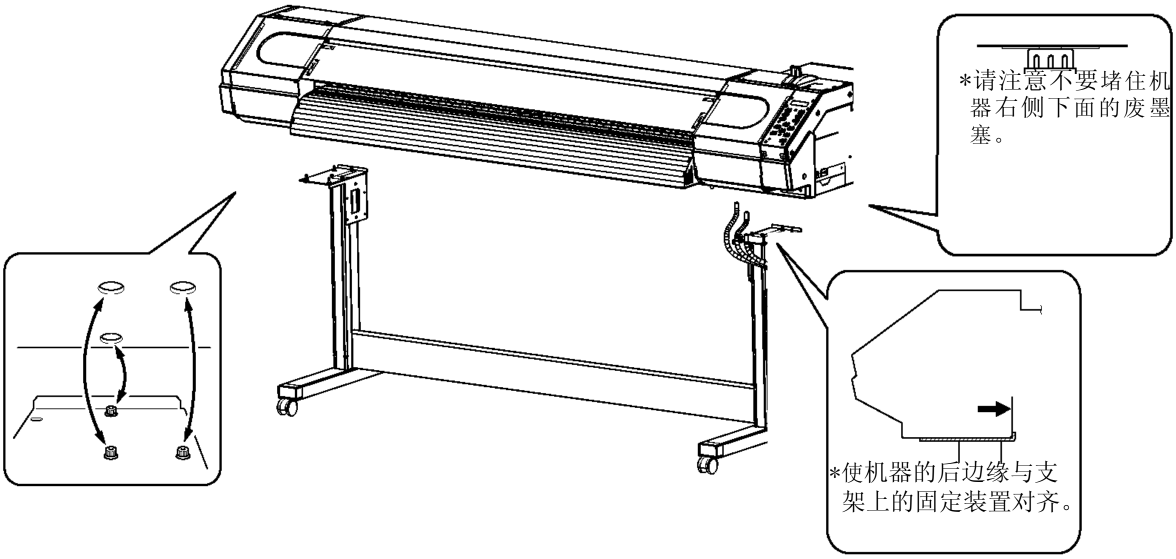

3 用大螺丝将机器固定在支架上。

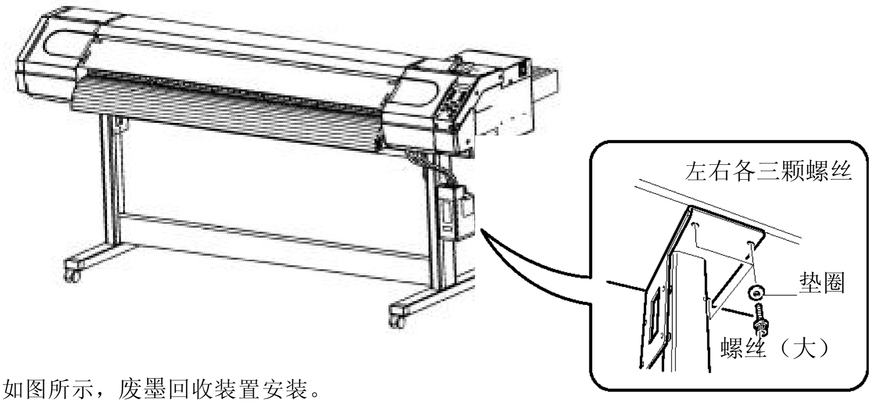

4 如图所示，废墨回收装置安装。

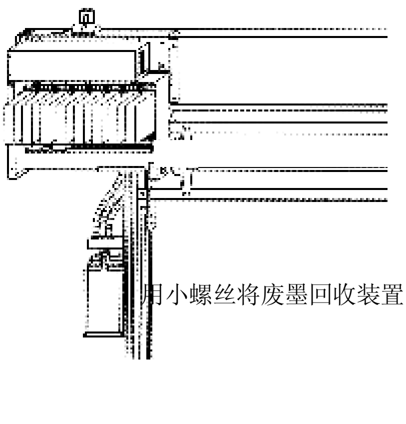

用小螺丝将废墨回收装置固定在支架上。

5 将介质导轮安装上，并用卡子固定。

导轮的方向取决于介质筒的尺寸。

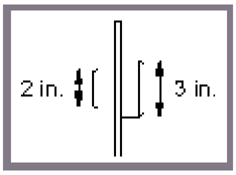

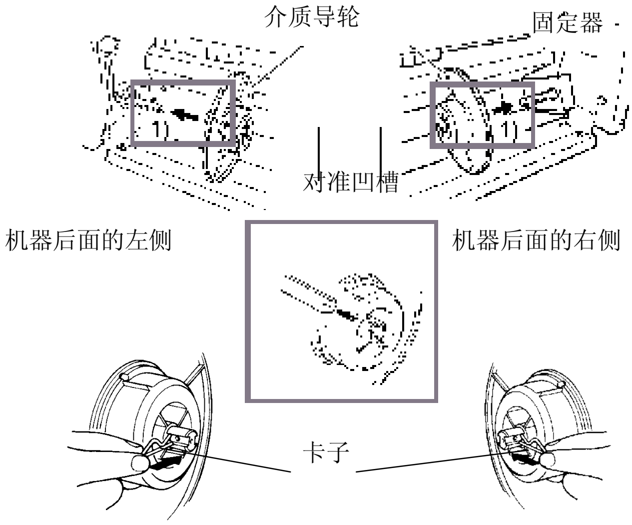

6 在机器右下方安装好废墨瓶。安装时直接将废墨瓶放入废墨收集装置中即可。

除搬动机器或倒掉废墨时以外，其他时间应保证废墨瓶安装在机器上。

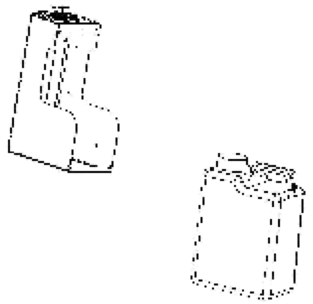

> 随机带有一个备用的废墨瓶，用来临时贮存废墨使用。

3 安装注意事项

注意事项

⚠CAUTION

拆包、安装和移动必须由四个
或更多的人来完成。

否则易造成机器跌落，引起伤害。

安装在平坦稳定的位置
否则易造成机器翻倒，引起伤害。

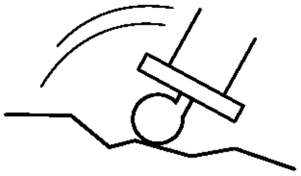

NOTICE

打开电源前请确认已安装好废墨瓶。

请在如下环境下使用：
*温度:15 to 35℃(59 to 98℉),湿度:35 to 80%（非浓缩） 即
使机器不使用其环境范围也不能超过如下范围。 需特别注意的是
机器绝不能放置在40℃（104F）以上的高温下。

温度:5 to 40℃(41 ro 104℉),湿度:20 to 80%（非浓缩）

机器不要安装在如下位置，否则会损坏或无法工作:
*表面不平或不稳固的地方；
*有电磁干扰的地方；
*灰尘过多的地方；
*通风不好的地方；
*有震动的地方；
*有强光或阳光直射的地方。

不要站在支架上，否则会损坏支架。 不

要重压设备，否则会产生变形或损坏。

本机型需要的安装空间如下：

3500 mm [W] x 2000 mm [D] x 1700 mm [H]
(137-13/16 in. [W] x 78-3/4 in. [D] x 66-15/16 in. [H])

连接

⚠WARNING

请使用与机器上标明的额定值相同的电源,

会导致火灾或电击。

用地线将机器接地, 使用任何其他的电源

否则会造成电击危险甚至出现机械故障。

请使用原厂配带的电源线,

使用不标准的电源线可能导致火灾或电器故障。

NOTICE

在连接电缆线之前，请确认计算机和本设备的主电源已关闭。

安全地连接好电源线、计算机的I/O电缆线，并确认其不会松动。
如未连接好，会造成无法正常工作或损坏。

将电源线、电缆线排列好，以防止在设备四周走动时将人摔倒。

侧视图

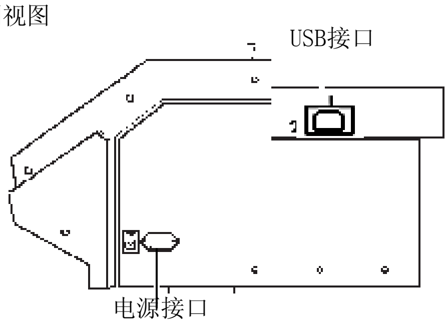

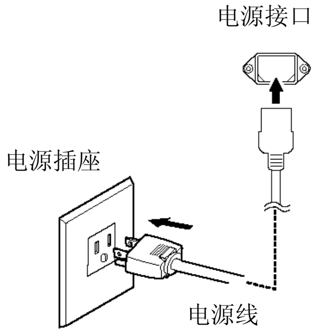

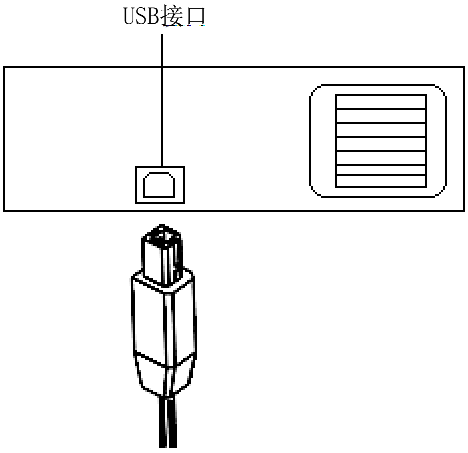

4 安装墨盒

⚠WARNING

不要在有明火、电火花、静电或高温例如靠近热源的地方等环境下使用。同样，不要把打印完未干的介质放在这些环境下。

否则会引起火灾

不要将墨盒、清洗液或废墨水放在如下的环境中

靠近明火 高温 例如靠近热源的地方

靠近漂白剂、化学物品、易燃易爆物等

否则会引起火灾

⚠CAUTION

工作环境内要保持通风 ，

否则会有碍健康或引起火灾

将墨盒放到远离儿童的地方。

切勿将墨水或清洗液溅到眼睛或皮肤上。切勿饮用或吸闻墨水及清洗液。

否则将严重损害健康。

NOTICE

不要使用其他的墨水。 除运输过程外，请勿拔下任何墨盒。 本设备使用开放式墨盒，墨水可自行添加。

请勿拆开墨盒。

墨水的最佳使用和储存温度在15-25℃，避免阳光直射，在低于5℃或高于 30℃的环境中使用，可能会降低打印质量。

墨水结冰或长时间处于高温环境中（如夏季长途运输）时，在使用前应使其处于常温环境下24小时，自然解冻至常温或冷却至常温，不可采取其他方法，如加热等。否则会降低墨水品质，降低打印质量。

在添加墨水、检测墨路以及泵栈组的检修等可能与墨水接触的活动中，请佩戴安全防护用具。如塑胶手套、防护眼镜等，以避免人身伤害。

墨水中含有化学成分，请保管在儿童触摸不到的地方，设备的废墨请妥善处理，切不可随意丢弃，以免污染环境或造成对其他人的伤害。

如果墨盒被摔，震动可能造成墨盒损坏，请勿继续使用此墨盒。 安装和拔掉墨盒时请轻拿轻放，急速运动会导致墨水从墨盒中溢出。

一旦墨盒安装好后，直到其用完，不要轻易拔下来。频繁插拔墨盒会使空气进入墨管中，打印时会出现断墨等现象，造成打印质量下降。

NOTICE　只能使用水性墨水，请勿使用其他类型的墨水。

1 打开机器后面的主电源开关。

2 开启机器子电源开关。

3 请确认已安装废墨瓶。
按[ENTER]键。

4 第一次安装墨盒时需要购买清洗液，同样，当需要运输而排空墨水后，需要使用清洗液。

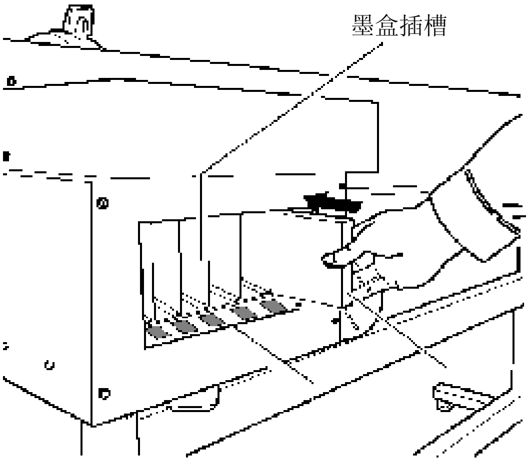

墨水清洗液

K K C C Y Y M M

按照图示相对应的颜色插入清洗液

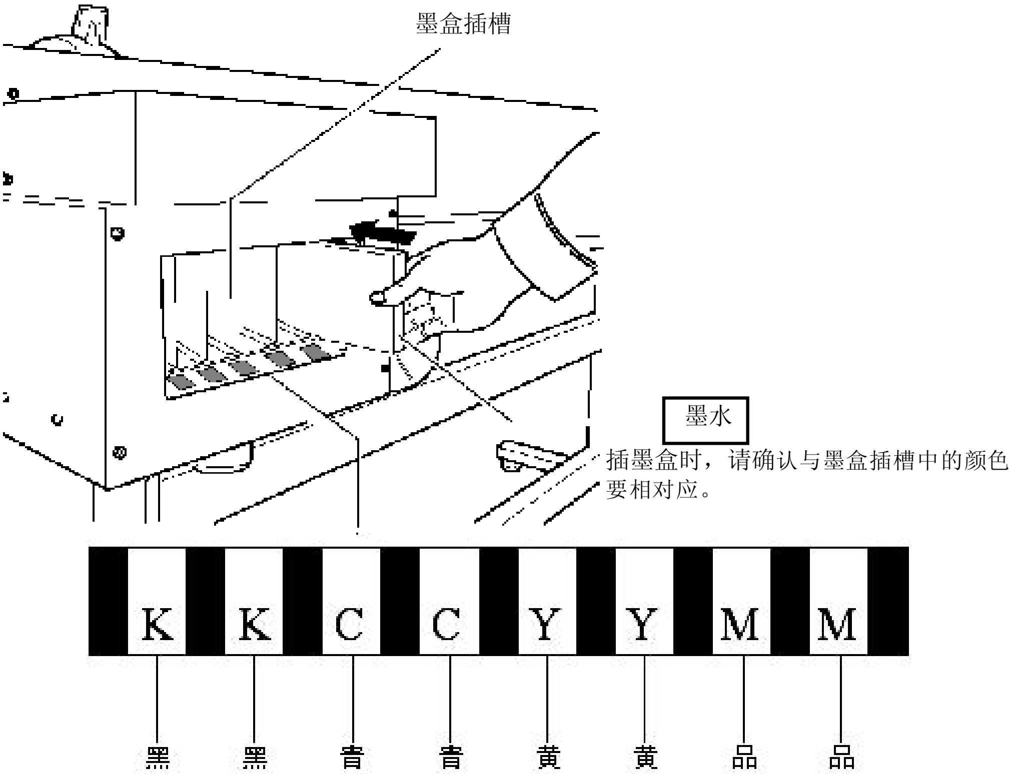

5 按操作面板上的[CLEANING]键，按 ▼ 键显示装墨。
按ENTER键开始装墨。

HEAD CLEANING
INKFILL START ↲⬍

6 出现右图所示信息，按ENTER键，即停止注墨。 注墨

HEAD CLEANING
INKFILL STOP ↲⬍

7 完成后请更换一个空的废墨瓶，再按[ENTER]键，
安装墨水的全过程即完成了。

部件名称

前视图

NOTICE　如果打印头长时间暴露在空气中（例如：打印过程中打开前盖使打印头停在中间）会造成打印头堵塞，有时会造成无法恢复的损伤。

当小车不在保养站时，请按[ENTER]键使其自动复位。

除调整墨头高度时以外，不要触摸轨道或将手放到右盖里面。 请勿用手触摸图示的区域，否则会 使手指被墨水弄污，同时也会造成打印质量下降。

1 导轨（小车的轨道，保持清洁，定期要上润滑油。）

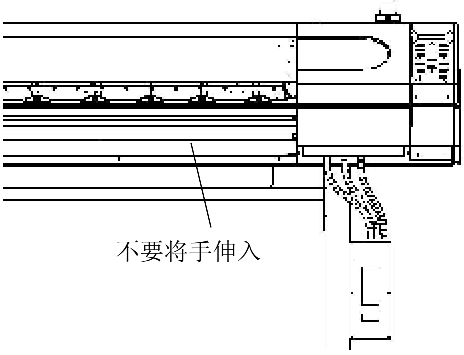

2 前盖 如果在打印过程中打开前盖 打印机会紧急停止。

3 纸张加载杆

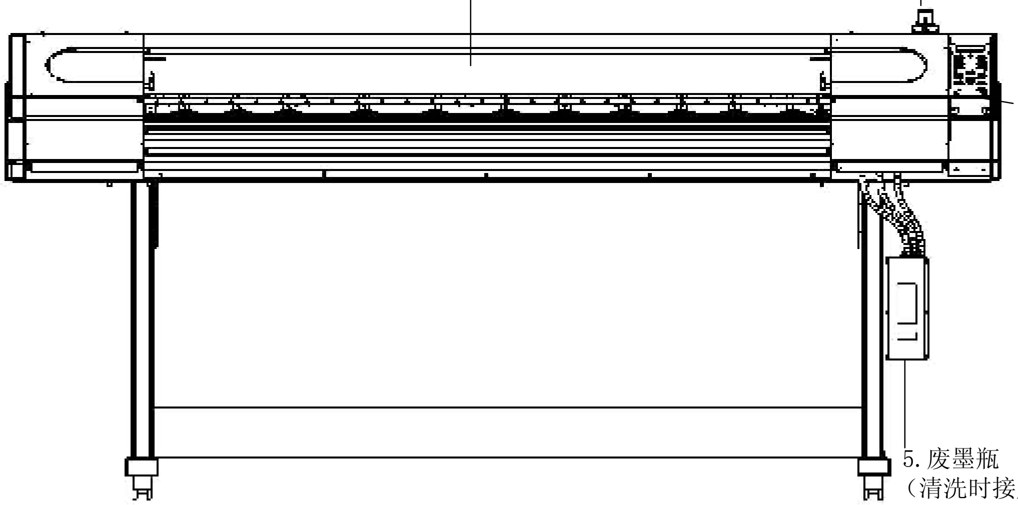

后视图

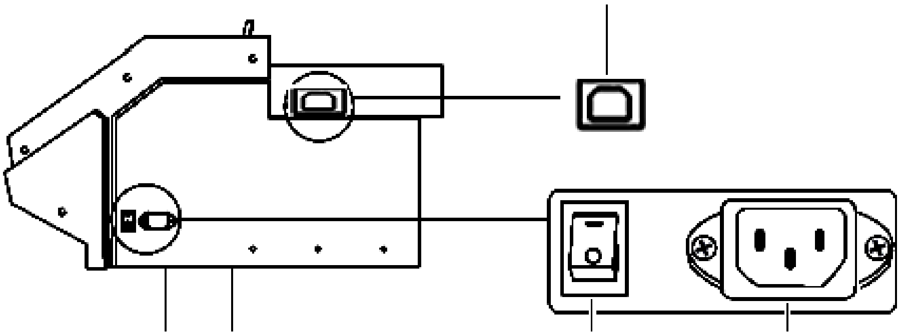

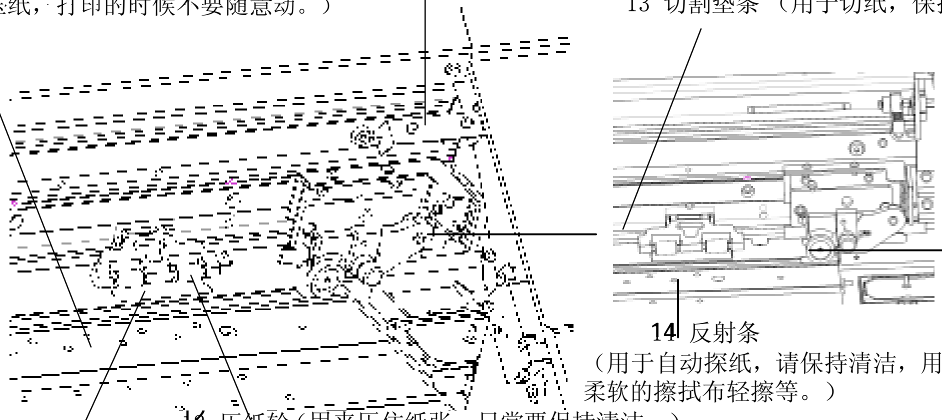

注：如有其它异常情况，如异常响声等，请与当地代理商联系，或登录我们的网站咨询。
切不可自行处理，否则后果自负。

操作面板

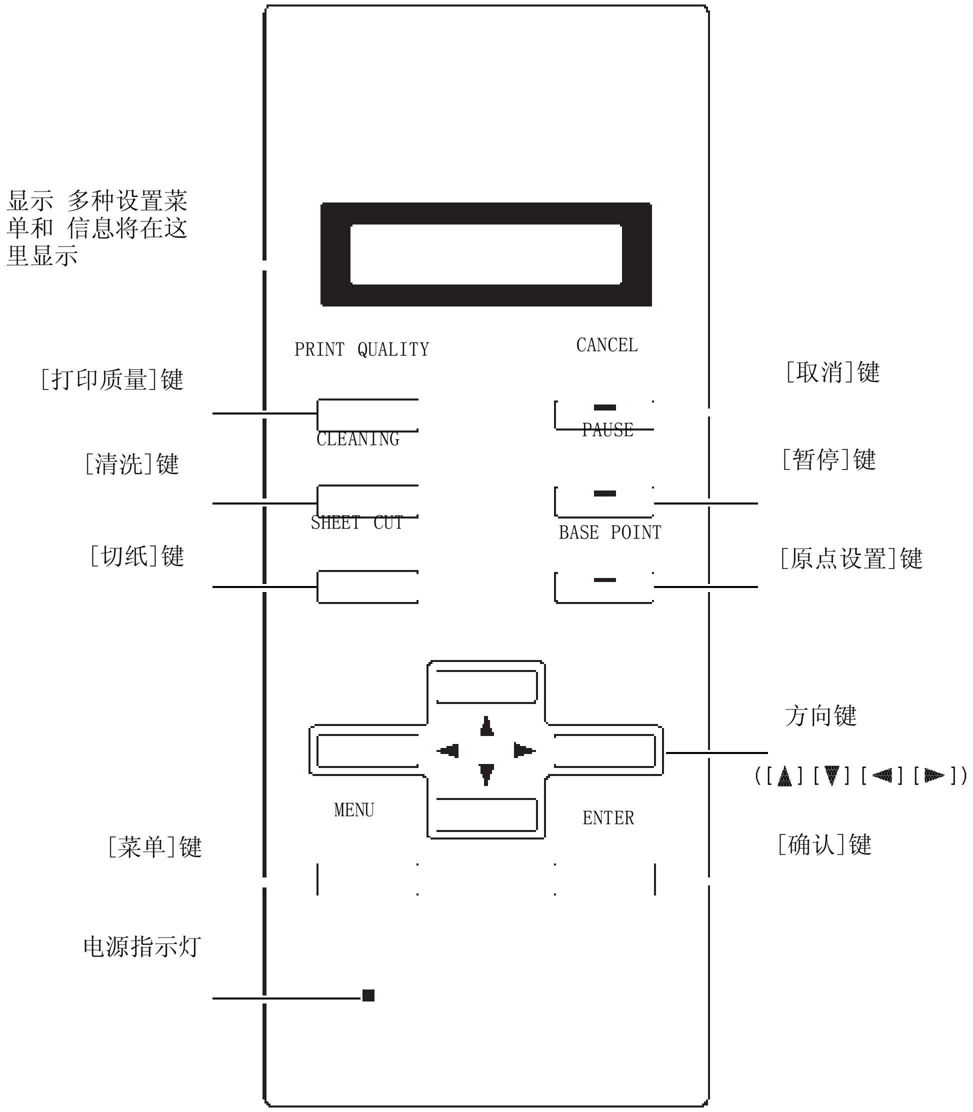

显示 多种设置菜
单和 信息将在这
里显示
PRINT QUALITY
CANCEL
[取消]键
[打印质量]键
CLEANING
PAUSE
[清洗]键
[暂停]键
SHEET CUT
BASE POINT
[切纸]键
[原点设置]键
方向键
([▲][▼][◄][►])
MENU
ENTER
[菜单]键
[确认]键
电源指示灯

开机准备

1. 开机后，屏幕显示READY状态

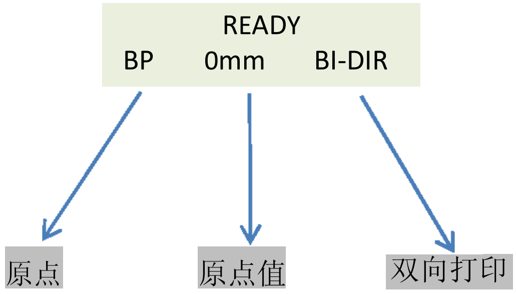

起点设置

NOTICE　在打印之前，设置好写真机的打印原点位置，用◄ 和 ► 键定好小车的位置后，按[BASE POINT]键后即可设置好小车的起点位置，屏幕上也会显示其位置的坐标值。 在不透明的情况下，小车移动范围不能超出纸张的宽度。 在透明的情况下，小车移动范围最大可以到1.5M。

先用左右按键设定好小车的位置。

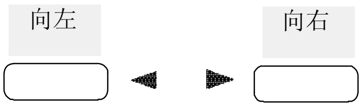

再按[BASE POINT]键设置为起点位置。

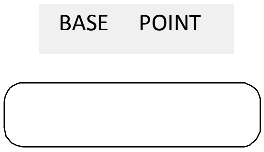

按ENTER键可将小车自动复位。

打印质量

打印方向

BI_DIRECTION（默认）：
双向打印 打印头从右向左以及从左向右移动时
都进行打印。
打印速度比[UNI_DIRECTION]快。

UNI_DIRECTION:
单向打印
打印头从右向左移动时进行打印。
图象质量要比[BI_DIRECTION]好。

羽化类型

ECLOSION NONE
不羽化

ECLOSION TYPE1
羽化类型1 由羽化分界处底部
向上呈渐变式羽化

ECLOSION TYPE2
羽化类型2
羽化区域呈波峰形
由羽化分界处底部
向上呈渐变式羽化

图片距离

PICSPACE
图片距离 设置打印图片距离纸张的距离

1. 按[PRINT QUALITY]键

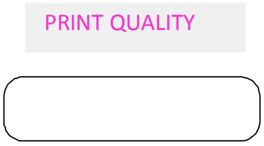

2. 用 ◄ 和 ► 键选择打印方向，按ENTER键确认

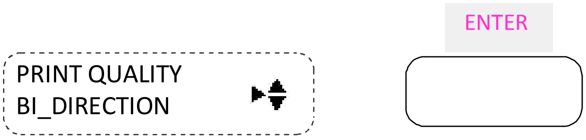

3. 用 ▼ 键进入选择羽化方式界面
用 ◄ 和 ► 键显示羽化方式，按ENTER键确认。

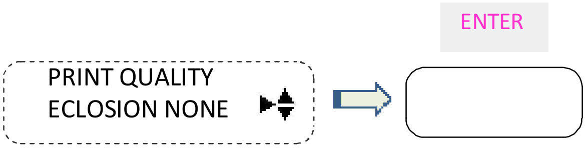

4. 按 ▼ 键进入图片距离
用 ◄ 和 ► 键设置其距离值，按ENTER键确认。

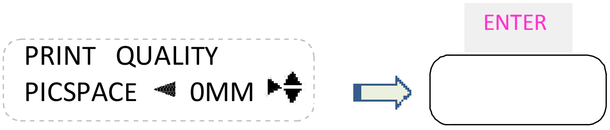

喷头清洗

开始清洗

START
开始进入清洗状态

测试打印

TEST PRINT
测试打印状态

装墨

INKFILL START
开始装墨水
INKFILL STOP
停止装墨

1. 按[HEAD CLEANING]显示清洗界面
用 ▲ 和 ▼ 键显示[START]/[TEST PRINT]/[INKFILL START]，按ENTER键确认。

HEAD CLEANING
START

按 ◀ 键返回上一级菜单

ENTER

HEAD CLEANING
WORKING 10%

10%表示其清洗的进度

2. 按 ▼ 键进入测试打印界面。

HEAD CLEANING
TEST PRINT B

用 ◀ 和 ▶ 键选择B和C，
按 ◀ 键返回上一级菜单

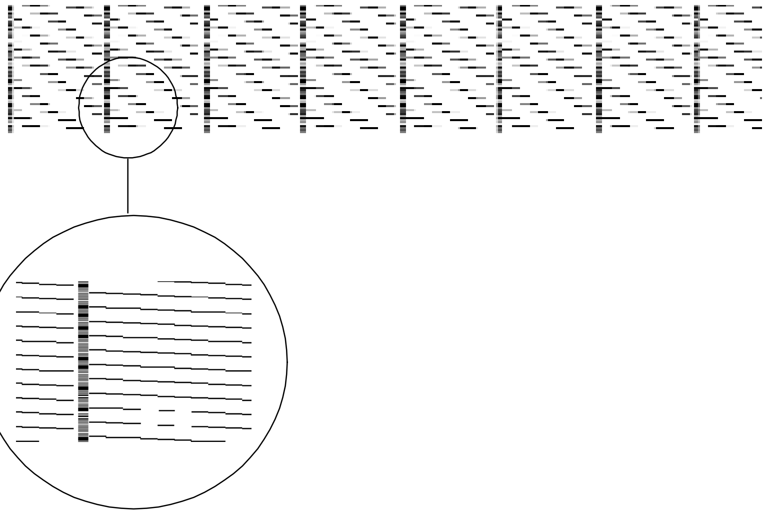

若有丢针或其他现象会降低打印质量，请清洗打印头。

3. 按 ▼ 键进入注墨界面。

HEAD CLEANING
INKFILL START

ENTER

HEAD CLEANING
INKFILL STOP

按ENTER键后开始自动注墨，注墨完成会自动停止

NOTICE:

当出现STOP时，按ENTER键可手动停止注墨。注墨中途停止可能会造成墨路中存有气泡，影响墨水正常供应，可能会降低打印质量，不推荐使用。

菜单

1. 在开始打印之前，设置打印纸张和打印方向，并可通过测试打印进行校准。
   在控制面板上，按[PRINT QUALITY]键，然后进行相关设定。

> 打印的质量取决于打印的模式，请选择与要求相适应的打印模式。
> 当在计算机上能进行打印模式设置时，计算机的设置是优先的。

纸张类型

OPEN：
透明
张类型为透明

OPAQUE：
不透明
纸张类型为不透明

自动切纸

ENABLE：
有效
设置该项表示可以
自动切纸

UNABLE：
无效
设置该项为
不可以自动切纸

喷头校准

HORIZONTAL：
水平校准
通过测试打印进行校准

VERTICAL： 纵向校准
通过测试打印进行校准

双向校准

TEST PRINT:
测试打印 纸

ADJUST：
校准
设置双向校准偏移量

L-ADJ：
微调校准
微调双向校准偏移量，其偏移量的单位是ADJUST的1/8

校准

PASSNUM：
PASS数
通过◄ 和 ►键来设置PASS数值

TEST PRINT：
测试打印

M-ADJUST：
校准
通过 ◄ 和 ► 键来设置校准值

1.

按[MENU]进入菜单界面
用 ▲ 和 ▼键进行子菜单之间的选择

MENU
SHEET TYPE ►▲▼

2.

按 ►键进入当前菜单的子菜单界面
进入后可用 ► 键来选择子菜单中的选项

SHEET TYPE
OPEN OPAQUE
►

按 键来进行[OPEN]和[OPAQUE]的选择，按ENTER键返回上一级菜单
►

3.

进入[BIDIRECTION]子菜单界面

用 ▲ 和 ▼ 键显示双向校准菜单选项

BIDIRECTION
TEST PRINT ◀ ▲▼

4.

进入[CALIBRATION]子菜单界面

用 ▲ 和 ▼ 键显示同级菜单选项

CALIBRATION
PASSNUM ◀ 2 ▶ ▲▼

按◀ 和 ▶ 键来进行[2]值的选择，按ENTER键返回上一级菜单

5.

进入[AUTO SHEET CUT]子菜单界面

用 ▲ 和 ▼ 键显示自动切纸选项

AUTOSHEET CUT
ENABLE ▶ UNABLE ◀ ▲▼

6.

进入[HEAD ADJUST]子菜单界面

用 ▲ 和 ▼ 键显示喷头校准选项

HEAD AJUST
HORIZONTAL ▶▲▼

7.

进入[HORIZONTAL]子菜单界面

HORIZONTAL
TEST PRINT B ▶ ◀ ▲▼

8.

进入[VERTICAL]子菜单界面

VERTICAL
TEST PRINT B ▶ ◀ ▲▼

2. 在打印过程中，可以通过菜单键进行纵向和横向的校准

横向校准
ADJUST
准
通过 ▲ 和 ▼ 键设置其值

纵向校准
ADJUST 校
校准
通过 ▲ 和 ▼ 键设置其值

1.

按[MENU]进入菜单界面

用 ▲ 和 ▼ 键进行横向校准和纵向校准之间的选择

用 ◀ 和 ▶ 键进行校准值的设置，按ENTER键确认。

MENU--HORZ
ADJUST ◀ +0 ▶ ◀ ▲▼

2.

用 ▲ 和 ▼ 键切换到纵向较准界面

用 ◀ 和 ▶ 键进行校准值的设置，按ENTER键确认。

MENU--VERT
ADJUST ◀ +0 ▶ ◀ ▲▼

切纸

按住[SHEET CUT]键即可切纸

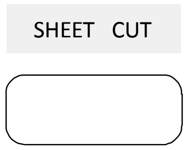

当从计算机发出指令后，该操作不必重复做，机器会自动裁纸。

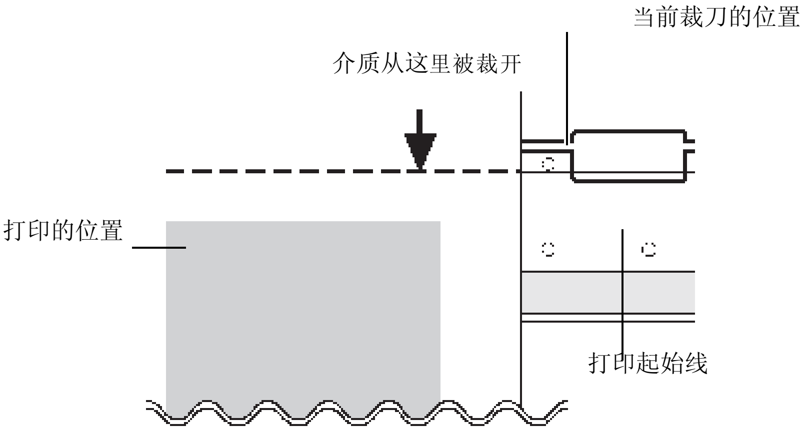

NOTICE：
当自动裁纸的命令没有设为有效时，即使计算机发出裁纸的命令，写真机也不会将介质裁掉。

暂停打印操作

NOTICE　在打印过程中，如果打开前盖会造成打印紧急终止，即使再盖上前盖，也无法继续正常的打印。
无论任何原因，要想终止打印，请按[PAUSE]键。

如果按[PAUSE]键暂停打印，暂停前后的打印质量可能会有差别。
最好在打印过程中避免"暂停"的操作。

暂停打印
[PAUSE]键。

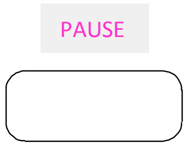

恢复打印 按
按[PAUSE]键。

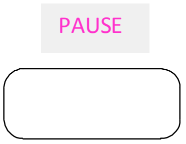

取消

NOTICE　　当写真机处于正在打印状态下，点击此按钮为取消命令，即取消当前打印，待到小车完全停止后，屏幕才显示为READY状态。 当写真机处于报错状态，点击此按钮，写真机进入到READY状态。

当写真机处于打印状态下
按[CANCEL]键
停止。

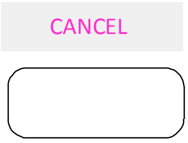

当写真机处于报错状态下
按[CANCEL]键 打印立即
写真机进入READY状态。

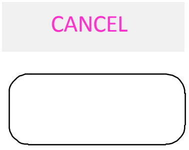

喷头校准

[关于喷头校准] 要获得良好的打印品质，有必要进行喷头校准。 如果喷头未校准，打印时会出现条纹等问题，打印精度降低。 USB线应该插在电脑后面，不应该插在前面。

1 卸掉右侧的I/S盖板。

I/S COVER

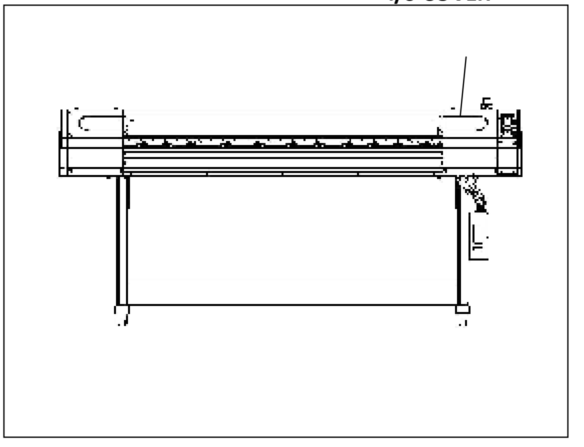

2 卸掉墨车盖板。

CARRIAGE COVER

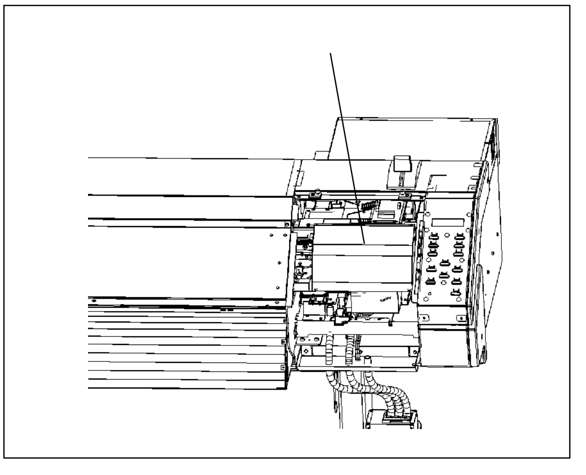

3 调整喷车上左右两边的扇形调节块，使喷头左右两边与平台之间的高度保持一致。

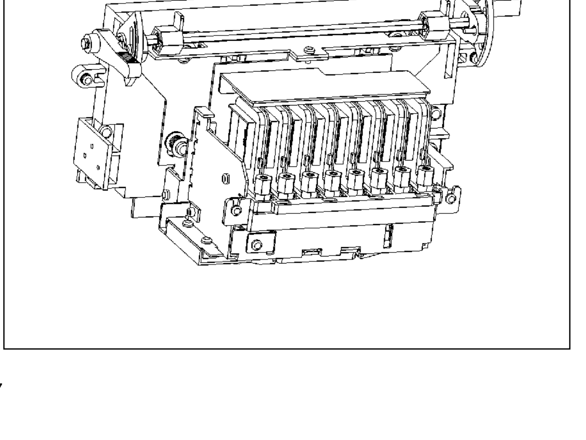

4 拧松固定喷头的螺丝，前后拨动喷头架调节喷头的前后高低位置。

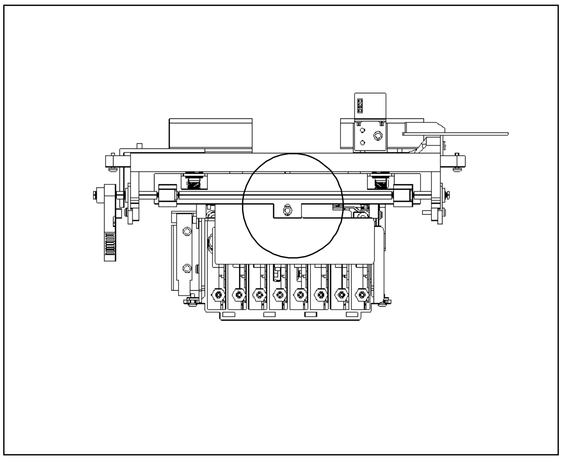

5 用手拨动喷车上方的调节杆， 将喷头调整到合适的打印高度。 高头的高度2.6mm，低头的高度1.6mm。

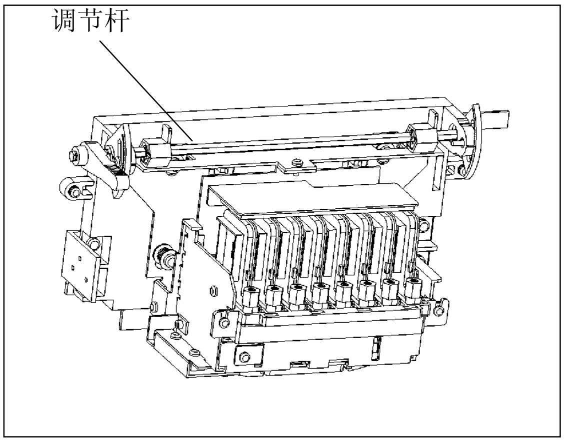

6 开机进入[MENU]下的[HEAD ADJUST]，装好纸张。

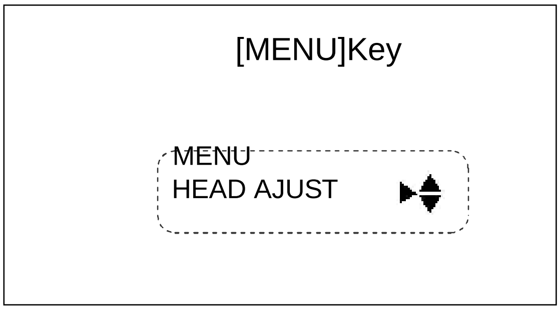

[HORIZONTAL ADJUSTMENT]

7 在[HEAD ADJUST]菜单下选择[HORIZONTAL TEST PRINT]，按ENTER键。

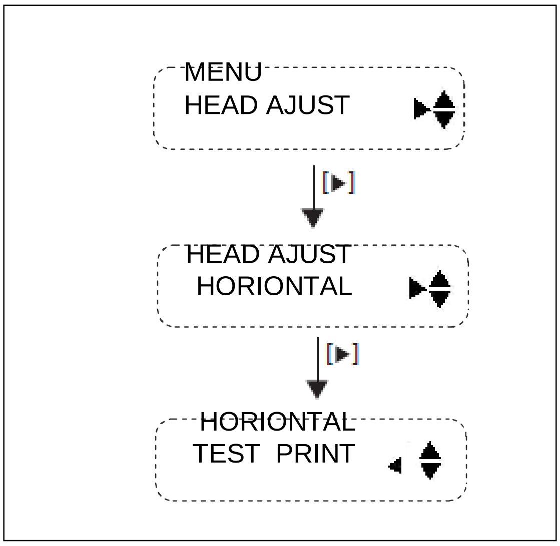

8 右图所示的测试结果将被打印出来。

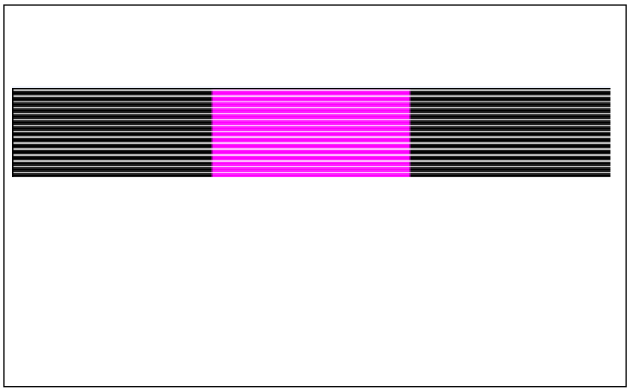

9 调整喷头右侧的调节杆，使两种颜色的线条在一条直线上。

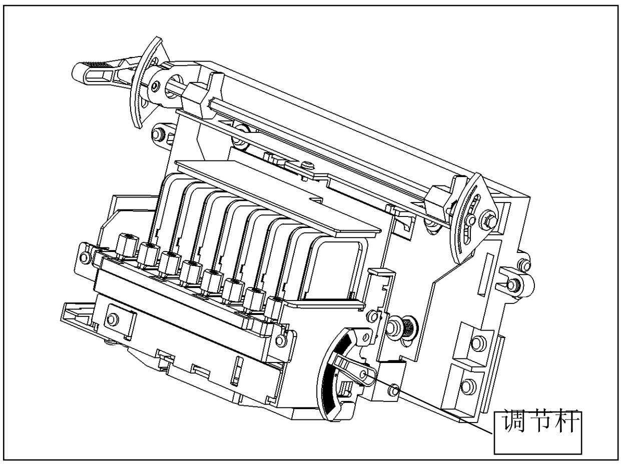

参考

当品色线条在黑色线条的下面时，向上拨动调节杆。
当品色线条在黑色线条的上面时，向下拨动调节杆。

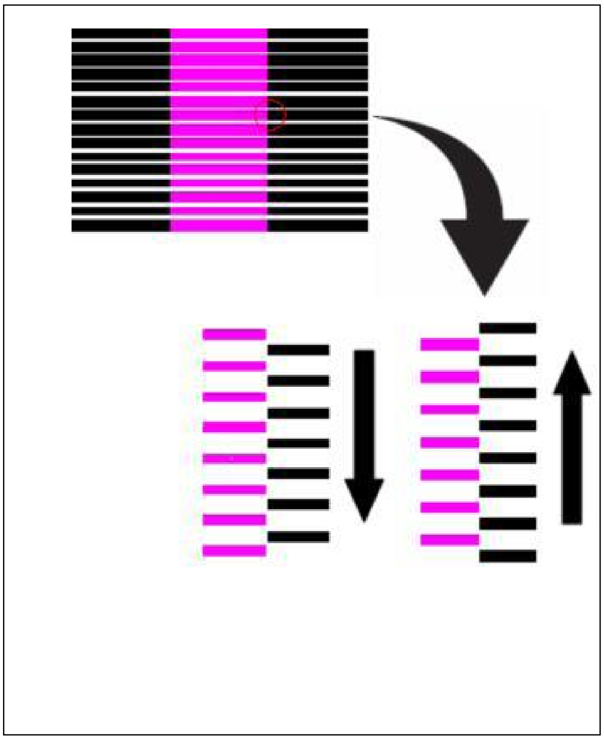

[VERTICAL ADJUSTMENT]

10 在[HEAD ADJUST]菜单下选择
[VERTICAL TEST PRINT]，按ENTER键。

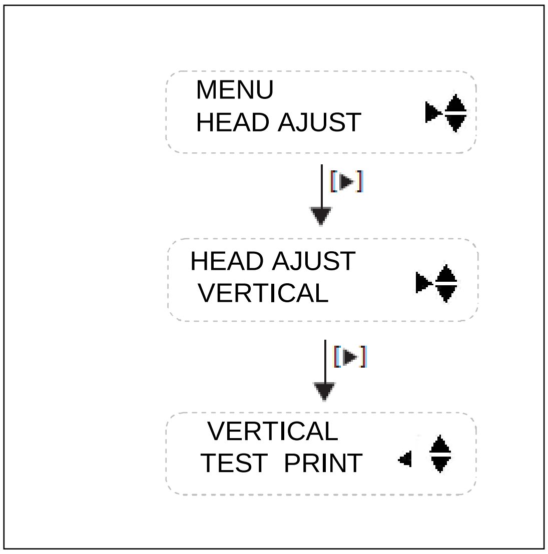

11 右图所示的打印测试将被打印出来。

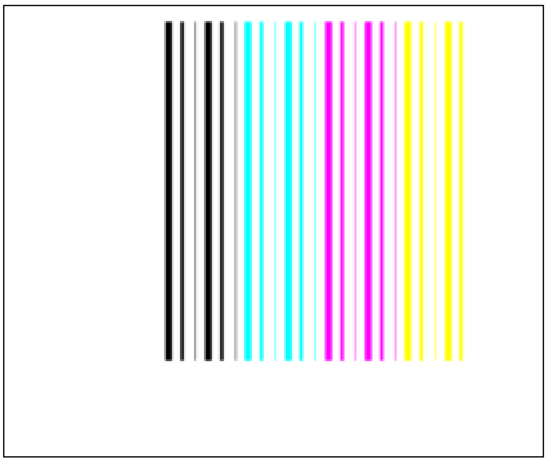

12 拧松固定喷头的螺丝，前后拨动喷头架使每个颜色的色条在一条直线上。

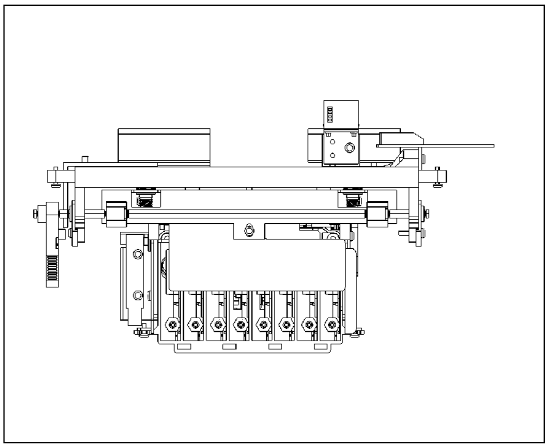

参考 当上部的线条位于下部的左侧时，向上拨动螺丝。 当上部的线条位于下部的右侧时，向下拨动螺丝。

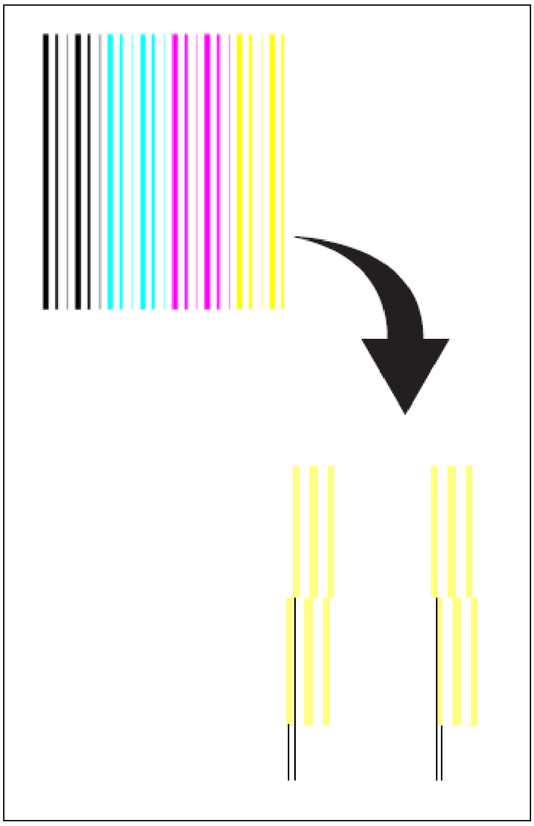

13 再次打印测试图，直到将喷头校准好。

正常情况下[HORIZONTAL TEST PRINT]和[VERTICAL TEST PRINT]两项校准中只要有一项校准好了另一项 就应该是精确的不需要调整。如果出现其中一项校准好后而另一项却有较大偏差的现象，这是因为喷头与打 印平台不平行。

打印调整

进纸调整 此项操作调整因材料类型不同而引起的砂轮进纸数量的偏差。 在更换材料时请注意确认此设置。

调整进纸数量可以使进纸方向上提高点位的精度，提高打印质量。

> 当做进纸调整时，请先正确装载材料，再进行打印测试打印。
> 如果材料装载不正确，测试打印就不能正确的打印。
>
> 如果你所使用的软件能够设定进纸精度，软件设定是优先的。只有软件不设定进纸精度时，在操作面板上设定的的数值才有效。

1. 按［MENU］键和［▼］键，使打印机显示如下。

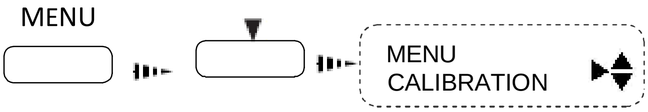

2. 按［►］键使显示如下。

3. 按［ENTER］开始测试打印。

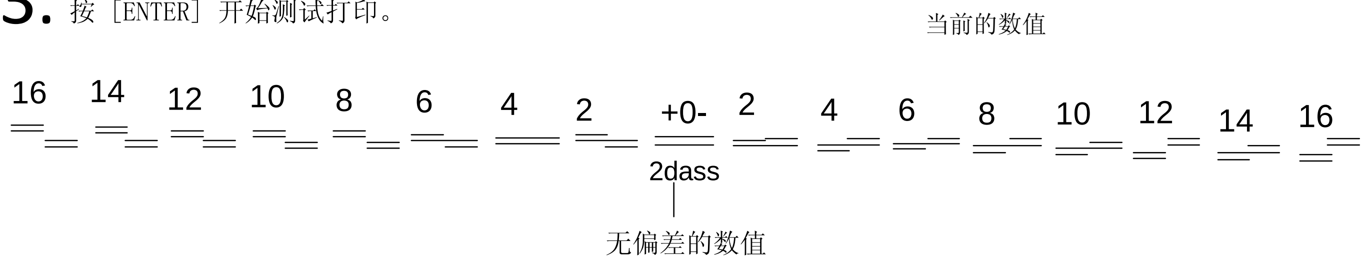

4. 检查测试打印的结果并选择一个无偏差的数值。

5. 按［▼］键使显示如下。

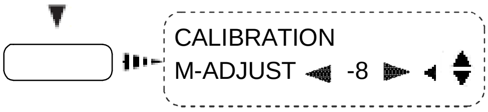

6. 用［▲］、［▼］将数值改变为正确的，并按［ENTER］键确认。

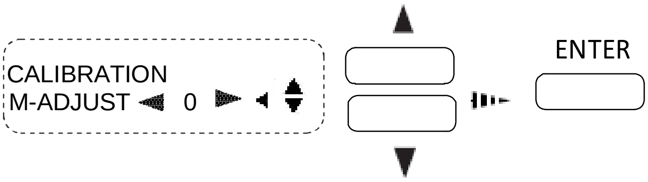

双向校准

* 仅限于打印方向在[PRINT QUALITY] 中被设定为[BI-DIRECTION]（双向）时。

此项调整进行双向打印的偏移量调整。 当更换了材料
或调整了打印头高度，必须进行此操作。

1. 按［MENU］键和［▼］键使打印机显示如下。

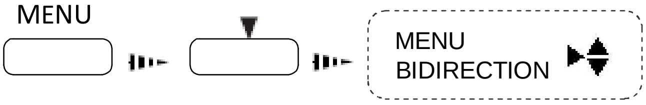

2. 按［►］键使显示如下。

3. 按［ENTER］键执行测试打印。

4. 检查测试打印右边结果并选出一个无偏差的数值。

测试结果

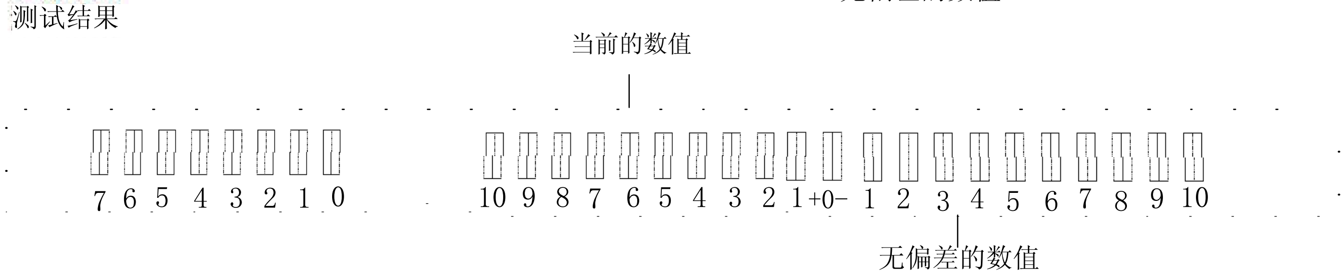

5. 按［▼］键使显示如下。

6. 用［▲］、［▼］键将第四步所选定的数值改变过来，并按［ENTER］键确认。

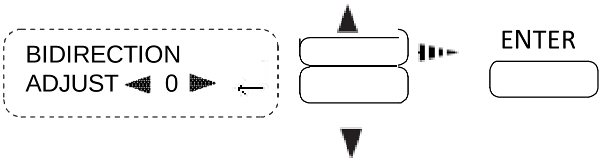

7. 再回到第2步，进行测试打印

8. 检查测试打印左边结果并选出一个无偏差的数值。

测试结果

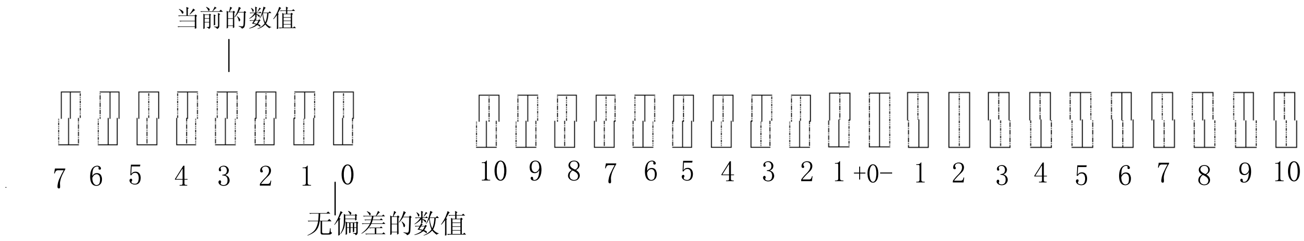

9. 按［▼］键使显示如下。

10. 用［▲］、［▼］键将第四步所选定的数值改变过来，并按［ENTER］键确认。

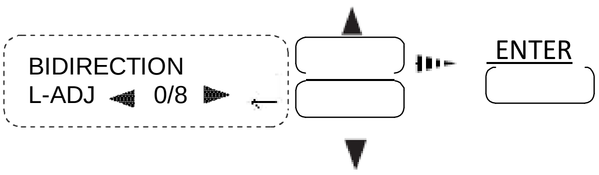

维护

更换墨盒

⚠WARNING

不要在有明火、电火花、静电或高温
例如靠近热源的地方等环境下使用。
同样，不要把打印完未干的介质放在
这些环境下。

否则会引起火灾。

不要将墨盒、清洗液或废墨
水放在如下的环境中

靠近明火 高温 例如
靠近热源的地方

靠近漂白剂、化学物品、易燃易爆物等

否则会引起火灾。

切勿将墨水或清洗液溅到眼睛或皮肤上。
切勿饮用或吸闻墨水及清洗液。

否则将严重损害健康。

⚠CAUTION

工作环境内要保持通风 否则会

有碍健康或引起火灾。

将墨盒放到远离儿童的地方

NOTICE

不要使用其他的墨水，请勿往空墨盒内灌装墨水。

除运输过程外，请勿拔下任何墨盒。

如果墨水用完，请立即更换一只相同颜色、相同类型的墨盒。如果拔掉一只墨盒，请立即换上一只新墨盒。

请勿拆开墨盒。

墨水应保存在-20～40℃（-4 to 104℉）的环境下，并保证有良好的通风条件。

如果墨盒被摔，震动可能造成墨盒损坏，请勿继续使用此墨盒。

安装和拔掉墨盒时请轻拿轻放，急速运动会导致墨水从墨盒中溢出。

一旦墨盒安装好后，直到其用完，不要轻易拔下来。频繁插拔墨盒会使空气进入墨管中，打印时会出现断墨等现象，造成打印质量下降。

NOTICE　只能使用水性墨水，请勿使用其他类型的墨水。

1 将墨盒从墨盒插槽中拔下来。

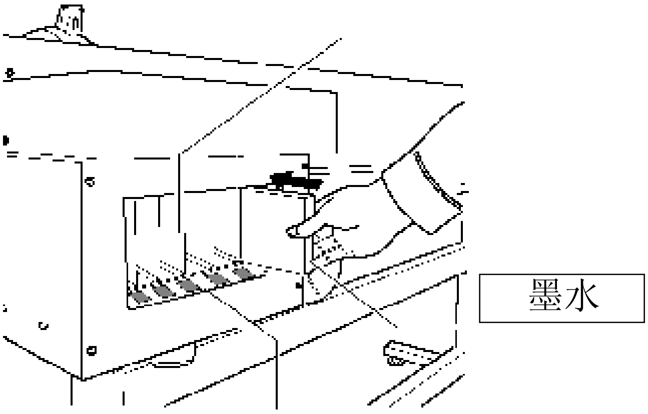

2 插入新的墨盒。

废墨水的处理

当废墨水达到废墨瓶中的上限标记或需要运输打印机时，请参照以下步骤处理废墨水。

⚠CAUTION

临时贮藏流下的废墨时，请放置在随机带的废墨瓶内或密闭的耐用容器内，如金属、聚乙烯容器内并拧紧盖子。

如废墨水泄漏或蒸发会引起身体不适或引起火灾。

NOTICE 从打印机上卸下废墨瓶时请小心保持垂直并不要晃动，否则废墨会溅出来。

废墨水不可再次使用，且其中含有有毒成分。请勿焚烧或当作普通垃圾处理。
请勿将废墨水倒入下水道、河流中。否则会对环境造成污染。

1 关闭电源。

2 取下装满废墨的废墨瓶。

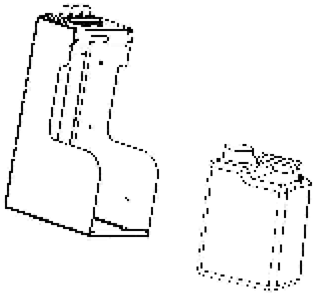

3 请遵照当地的法律、法规妥善处理废墨水。

当机器需要清洗时

NOTICE

清洗打印机时请关闭主电源开关并拔掉电源线。
*关闭主电源开关之前请先关闭子电源。

请勿在机械部分加润滑油。 请勿使用溶剂类的清洗液（例如汽油、稀释剂等） 请定期清洗压盘。

如果压盘变污会影响打印。

请勿触摸打印头或使打印头接触到除墨水外的任何物质。

机器在日常使用过程中应随时保持机器的清洁，避免灰尘的沉积。

打印头周围的灰尘清理，用专用擦拭布或清洁棒蘸取少量清洗液轻轻擦拭。

切不可用任何介质擦拭喷头表面，可能会造成喷头的损坏，且不可修复。

清洗机体
使用拧干的湿布轻轻地擦拭机器。擦拭操作面板、显示器等部位时请使用干燥、清洁、柔软的布。

清洗压盘
使用拧干的湿布轻轻地擦拭。

清洗砂轮
请使用毛刷清除砂轮上的灰尘及杂质。在转动砂轮的同时用毛刷水平方向清扫。
砂轮上粘附的灰尘会影响介质的正常移动。

清洗压纸轮
使用拧干的湿布轻轻地擦拭。

清洗反射条
如果反射条脏了请使用拧干的湿布轻轻地擦拭。

清洗前盖
使用拧干的湿布轻轻地擦拭。

菜单列表及说明

菜单列表

按[PRINT QUALITY]进入打印模式

主菜单	子菜单	功能	设置范围	缺省值
PRINT QUALITY	BI_DIRECTION	设置打印方向，分为双向和单向。 双向打印 打印头从右向左以及从左向右移动时进行打 印。 单向打印 打印头从右向左移动时进行打印。	BI_DIRECTION/ UNI_DIRECTION	BI_DIRECTION
	ECLOSION NONE	羽化类型设置 分为不羽化/羽化类型1/羽化类型2 羽化类型1 由羽化分界处底部向上呈渐变式羽化 羽化类型2 由羽化区域呈波峰形由羽化分界处底部向上 呈渐变式羽化	ECLOSION NONE/ECLOSION TYPE1/ECLOSION TYPE2	ECLOSION NONE
	PICSPACE	设置图片打印距离纸张的距离		

按[HEAD CLEANING]进入喷头清洗。

主菜单	子菜单	功能	设置范围	缺省值
HEAD CLEANING	START	开始进入清洗状态，在按ENTER键开始进行清洗，此时界面以百分比的形式显示清洗的进度。	——	——
	TEST PRINT	测试打印 按ENTER键后开始打印测试，若打印出来的仍 有掉针现象，返回到上一级START菜单中进行 清洗，直到打印测试OK为止。	B/C	B
	INKFILL START	按ENTER键开始自动装墨，此时界面出现STOP，当墨水自动装完后会自动停止，也可中途手动停止，但不建议使用。	INKFILL START/INKFILL STOP	INKFILL START

按[MENU]进入菜单界面

主菜单	子菜单	功能	设置范围	缺省值
MENU	SHEET TYPE	设置纸张类型，分为透明和不透明。	OPEN/OPAQUE	OPEN
	BIDIRECTION	双向校准，设置双向校准偏移量及进行测试打印。还可以进行微调校准，其偏移量的单位是ADJUST的1/8。	——	——
	CALIBRATION	校准 该菜单下有三个子菜单，即PASSNUM/TEST PRINT/ADJUST。	——	——
	AUTO SHEET CUT	设置为自动切纸和不自动切纸。	ENABLE/UNABLE	ENABLE
	HEAD ADJUST	水平喷头校准和纵向喷头校准。	HORIZONTAL/VERTICAL	HORIZONTAL